Eletta PR1
Paddelvakt för vätskeflöden
kontroll av flöde - icke flöde

Eletta flow

when you want to know

Specifikationer PR1

Funktion

Eletta paddelvakt PR1 använder vätskans hastighetsförändring i ett rör för att genom paddeln aktivera mikrobrytaren att larma om flödet upphör eller startar. Genom att använda mikrobrytare påverkas vakten ej av starka magnetfält.

Paddelvakten kan användas i rörstorlekar från DN50 till DN250 och larmpunkten är beroende av paddelns längd och rörstorleken, se nedanstående tabell för ungefärliga brytpunkter.

Installation är mycket enkel då paddeln levereras i 250 mm längd och kapas till önskad längd vid installationen, beroende på rörstorlek. Larmfunktionen uppnås endast i en riktning och eftersom paddeln viker sig med flödet, så skapas endast ett lågt tryckfall över installationen. De vätskeberörda delarna är tillverkade i en kopparlegering och rostfritt stål och tätningen i nitril (HNBR).

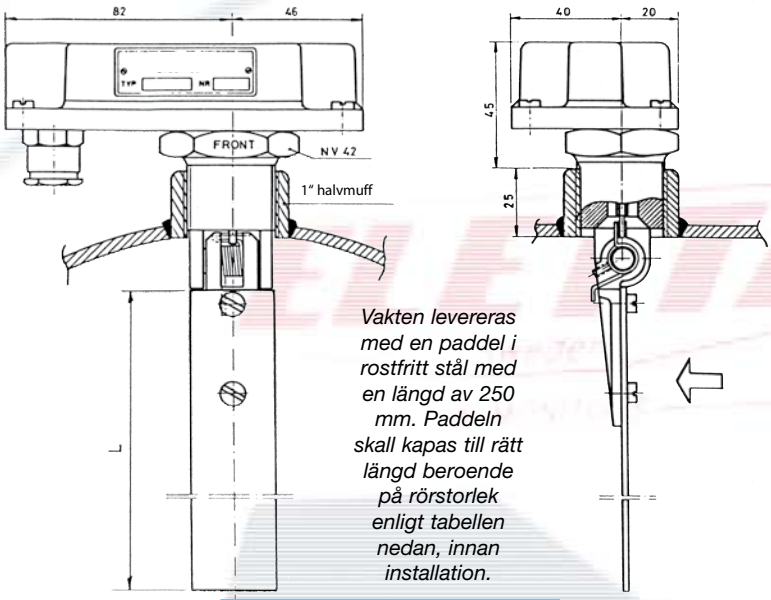

Vakten levereras med en paddel i rostfritt stål med en längd av 250 mm. Paddeln skall kapas till rätt längd beroende på rörstorlek enligt tabellen nedan, innan installation.

Max längd paddel

Rörstorlek		L mm
2”	50	22
2 1/2”	65	38
3”	80	52
4”	100	75
5”	125	100
6”	150	125
8”	200	175
10”	250	200

Specifikation

Vätskeberörda delar:	Kopparlegering och rostfritt stål
Tätningsmaterial:	Nitril (HNBR)
Max. tryck:	25 bar
Max. temperatur:	+125˚C (257˚F)
Min. temperatur:	-20˚C (-4˚F)
Kapslingsklass:	IP43 IP65 som tillval
Röranslutning:	25 mm gänga (R 1”)
Montering:	Genom rörvägg
Rörstorlekar:	DN50 – 250
Brytare:	Mikrobrytare SPDT 1-pol. 2-vägs
Brytförmåga: (vid induktiv eller resistiv last)	250VAC 16 A 24VDC 1 A 48VDC 0,2 A 110VDC 0,02 A

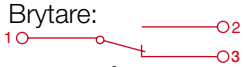

Montering

PR1 paddelvakt kan endast monteras i ett horisontellt rör med kopplingsboxen uppåt. Om man lyfter på locket till kopplingsboxen så finns en pil ingraverad som visar flödesriktningen.

Vi rekommenderar att man tillåter en raksträcka fri från ventiler eller böjar, 3 rördiametrar upp- och nedströms från vakten.

Det är viktigt att kontrollera att vakten monteras enligt dessa anvisningar för att den skall fungera som det är tänkt.

Larmpunkter uppmätta i vatten *

Dimension	Larmpunkt stigande flöde l/min ung.	Larmpunkt sjunkande flöde l/min ung.
DN 50	> 125	< 75
DN 65	> 150	< 100
DN 80	> 200	< 150
DN 100	> 300	< 200
DN 150	> 350	< 250

* dessa värden är endast ungefärliga och kan variera beroende på installationen

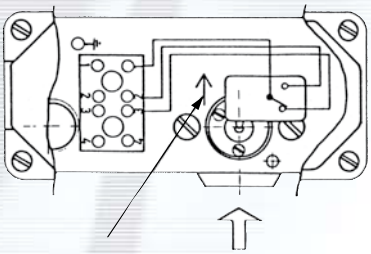

Tänk på att kontrollera att flödesriktningen överensstämmer med pilen under locket till kopplingsboxen.

ELETTA

FLOW MONITORS

Eletta Flow AB
Box 5084, 141 05 Huddinge
Tel 08-603 07 70 • Fax 08-646 10 40
info@eletta.com • www.eletta.com

30A1SE9